PRODUKTZEICHNUNG
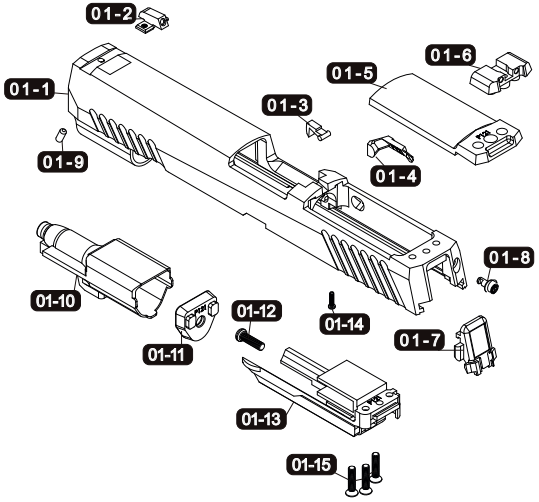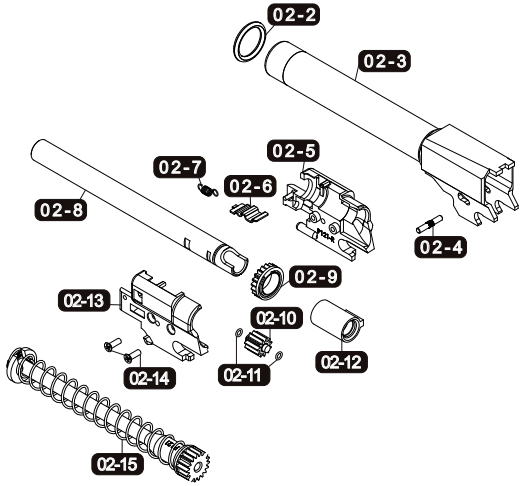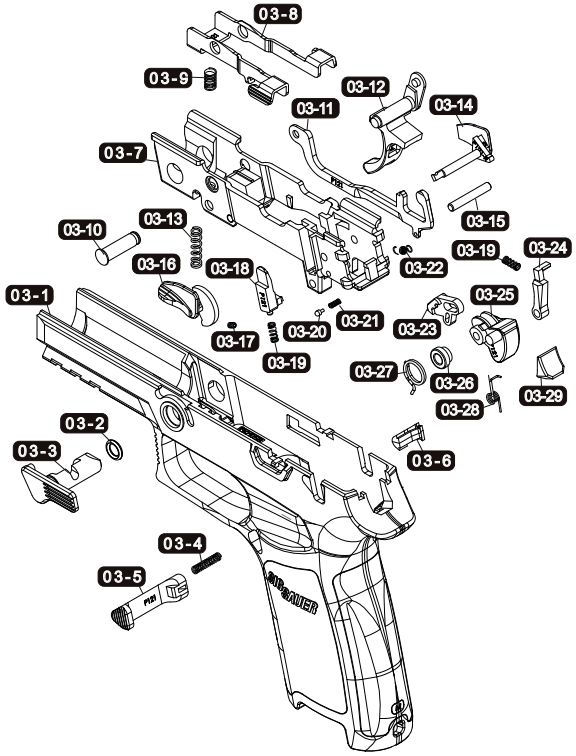
SIG SAUER P320 ProForce M17